MADEWITH

TECNOLOGIA e BELLEZZA SARTORIALE

TAILOR-MADE BEAUTY AND TECHNOLOGY

BRX

TECNOLOGIA e BELLEZZA SARTORIALE

TAILOR-MADE BEAUTY AND TECHNOLOGY

MADEWITH

ABBIAMO UNITO L'ESPERIENZA VENTENNALE NELLA LAVORAZIONE DELL'ACCIAIO E DELLA REFRIGERAZIONE ALL'AMORE PER LE COSE FATTE CON CURA, ALLA PASSIONE PER L'INNOVAZIONE E LA RICERCA, PER CREARE PRODOTTI SEMPRE ALL'AVANGUARDIA, PENSATI PER AGEVOLARE IL LAVORO DI CHI LI USA E CHE ACCONTENTASSERO LE ESIGENZE ESTETICHE DEI PROFESSIONISTI.
ECCO PERCHÉ AMIAMO PARLARE DI PROGETTI "SARTORIALI", PERFETTI SOTTO OGNI PROFILO E FATTI PER DURARE NEL TEMPO.

WE COMBINED OUR TWENTY-YEAR EXPERIENCE IN THE PROCESSING OF STEEL AND REFRIGERATION SYSTEMS WITH THE LOVE OF THINGS MADE WITH CARE AND WITH PASSION FOR INNOVATION AND RESEARCH TO CREATE CUTTING-EDGE PRODUCTS, DESIGNED TO SIMPLIFY THE WORK OF PROFESSIONALS AND SATISFY THEIR AESTHETIC REQUIREMENTS.
THIS IS THE REASON WHY WE LOVE TO SPEAK OF "TAILORED" PROJECTS PERFECT FROM EVERY POINT OF VIEW AND MADE TO LAST.

STEELWAVE

L'ACCIAIO SI TRASFORMA IN MATERIA LEGGERA E VERSATILE, PIENA DI VITA. BRX CREA STEELWAVE UNA LINEA DI DESIGN INTERAMENTE IN ACCIAIO CHE RIVESTE OGNI TIPOLOGIA DI BANCONE.

STEEL TURNS INTO LIGHT AND VERSATILE MATERIAL, FULL OF LIFE. BRX CREATES STEELWAVE, A DESIGN LINE FULLY IN STEEL FOR ANY TYPE OF COUNTER.

FINITURA/FINISH

CONTAINER *Design Roberto Garbugli*

BANCO/COUNTER EXPÒ

STEELWAVE

COME UN TESSUTO MORBIDO, CANGIANTE E MATERICO, L'ACCIAIO DIVENTA DUTTILE E SI PLASMA, RICOPRENDO IL BANCONE CON UNO STILE ELEGANTE E ORIGINALE.

LIKE A SOFT, IRIDESCENT AND TEXTURED CLOTH, STEEL BECOMES DUCTILE AND MOULDABLE, COVERING THE COUNTER WITH ELEGANT AND ORIGINAL STYLE.

FINITURA/FINISH
VELVET *Design Roberto Garbugli*

BANCO POZZETTO / ICE_CREAM COUNTER

VETRINA EXPÒ EXPO DISPLAY CASE

UNA GRANDE VETRINA PER ESPORRE AL MEGLIO. SENZA INUTILI INGOMBRI IL PROGETTO ESALTA IL VERO PROTAGONISTA: IL PRODOTTO. OGNI TIPO DI CIBO, CALDO, FREDDO, DOLCE O SALATO CONVIVE IN UN'UNICA ESPOSIZIONE E, DISPOSTO SU PIANI INCLINATI, DIVENTA PIÙ ACCATTIVANTE E INVITANTE. LA PANNELLATURA MONOLITICA INFATTI CREA CONTINUITÀ E UN MIGLIOR IMPATTO ESTETICO E L'ANGOLO SQUADRATO A 90° GARANTISCE UNA MIGLIORE VISIBILITÀ E UNA PERFETTA DISPOSIZIONE DEGLI SPAZI.

A BIG DISPLAY CASE TO SHOW AT ITS BEST. A PROJECT WITH OPTIMIZED SPACE TO ENHANCETHE TRUE PROTAGONIST: THE PRODUCT. ANY TYPE OF FOOD, HOT, COLD, SWEET OR NOT, SHOWS OFF IN A SINGLE DISPLAY WINDOW AND GET EXHIBITED ON SLOPED SHELVES, BECOMING MORE ATTRACTIVE AND INVITING. IN FACT, THE MONOLITHIC PANELING CREATES CONTINUITY AND A BETTER VISUAL IMPACT. THE 90° CORNER ENSURES BETTER VISIBILITY AND PERFECT ARRANGEMENT OF SPACES.

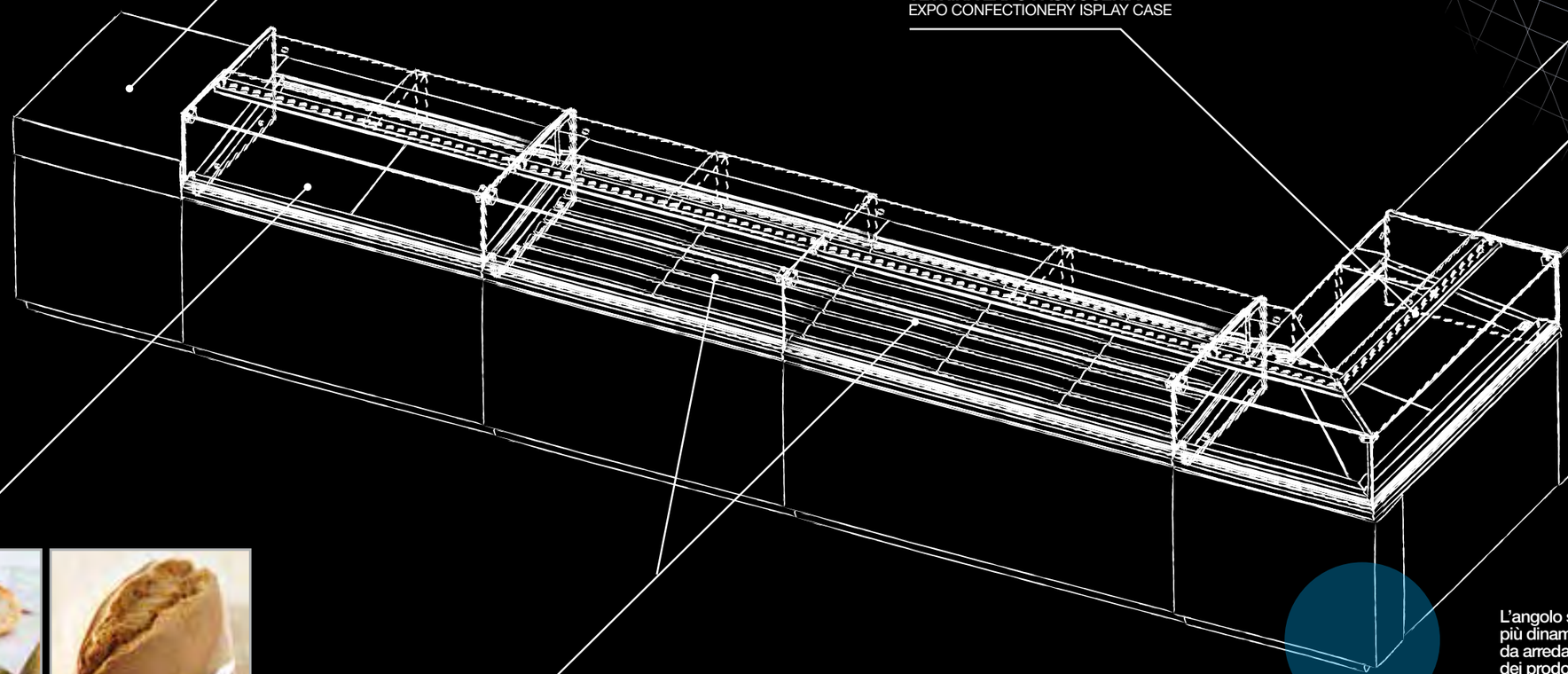

BANCO CASSA
CASH COUNTER

VETRINA EXPO PASTICCERIA
EXPO CONFECTIONERY ISPLAY CASE

BANCO BAR
BAR COUNTERS

VETRINA EXPO NEUTRA
NON-REFRIGERATED
EXPO DISPLAY CASE

VETRINA EXPO PANE
EXPO BREAD DISPLAY CASE

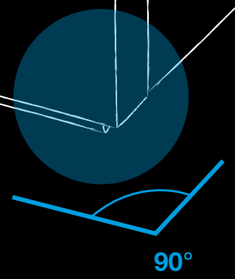

L'angolo squadrato a 90° rende la composizione più dinamica e si adatta più facilmente agli spazi da arredare. I ripiani inclinati rendono la visione dei prodotti ancora più invitante.

The 90° corner makes the composition more dynamic and easily adapts to the spaces to be furnished. The sloped shelves make the view of the products even more inviting.

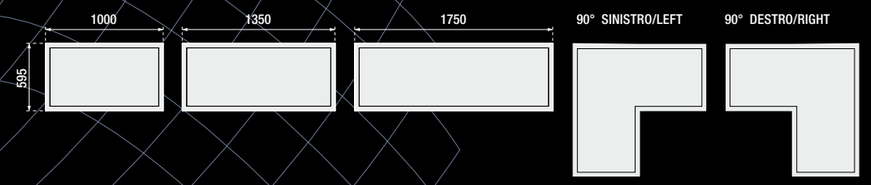

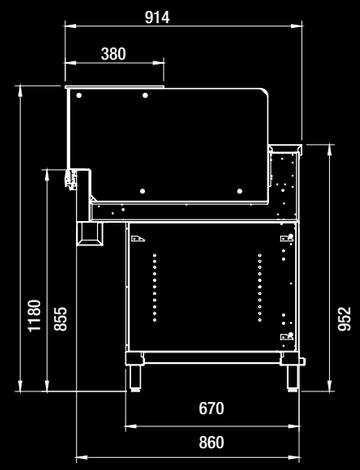

VETRINA EXPO PASTICCERIA MODALITÀ DOPPIA FUNZIONE FREDDO VENTILATO OPPURE CALDO SECCO
EXPO CONFECTIONERY DISPLAY CASE
DUAL FUNCTION MODE
VENTILATED COLD OR DRY HOT

EXPO BAGNOMARIA DISONIBILE CON VETRI ALTI
EXPO BAIN-MARIE
AVAILABLE WITH HIGH GLASS PANELS

EXPO CALDO SECCO
EXPO DRY HOT

EXPO PIZZA
PIANO NEUTRO OPPURE
PIANO CALDO SECCO
EXPO PIZZA
NON-REFRIGERATE TOP
OR HOT DRY TOP

BANCO CASSA
CASH COUNTER

VISIONE D'INSIEME: LE SOLUZIONI MIGLIORI PER UN PROGETTO DEDICATO ALLA GELATERIA PROFESSIONALE

A PANORAMIC VIEW: THE BEST SOLUTIONS FOR A PROJECT DEDICATED TO PROFESSIONAL ICE-CREAM PARLOURS

Moduli gelateria studiati per sfruttare al meglio lo spazio, con grande attenzione al risparmio energetico, ogni elemento è dotato di funzioni tecnologiche come il sistema con blocco meccanico anti-rotazione delle carapine, resistenza anticondensa e la disponibilità della pompa per il ricicio del liquido refrigerante.
Questi sono i vantaggi di un progetto dedicato.
Questi sono i vantaggi di un banco pozzetto a glicole BRX.
Tutto questo anche su misura.

Ice-cream modules designed to exploit space at its best, with great care to energy saving, each element is equipped with technological functions, such as a mechanical block to prevent the rotation of carapina tanks, an anti-condensation heater and a pump for the recirculation of the coolant.
These are the advantages of a dedicated project.
These are the advantages of a glycol tank counter by BRX.
All of this also available custom.

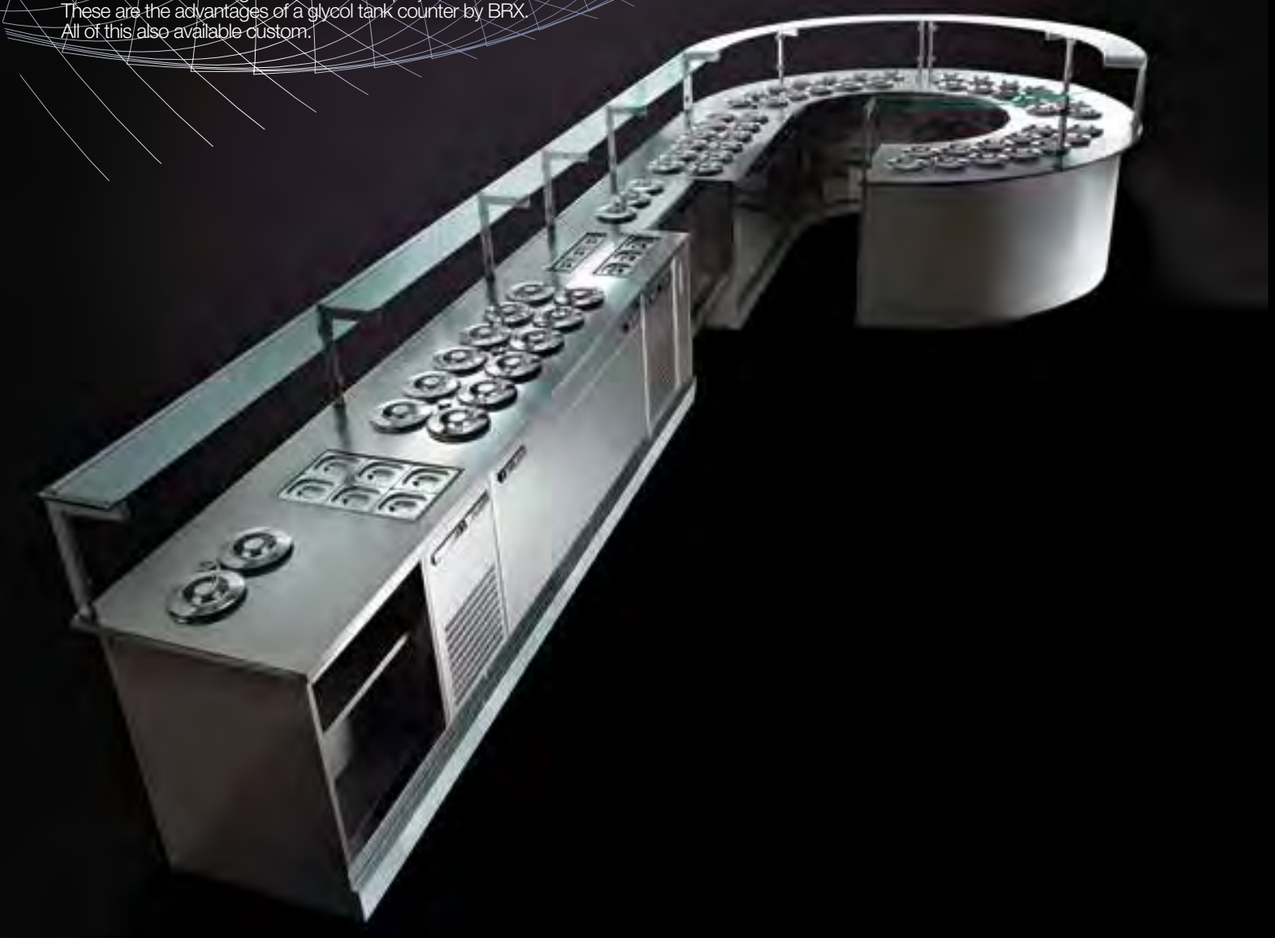

OTTIMIZZAZIONE DELLO SPAZIO
TO OPTIMIZE THE AVAILABLE SPACE

BP. GELATO, YOGURT, PANNA E GRANITE CON INTEGRATE VASCHE TOPPING REFRIGERATE E CALDE.
ICE-CREAM, YOGURT, WHIPPING-CREAM AND GRANITA COUNTERS WITH REFRIGERATED AND HOT EMBEDDED TUBS FOR TOPPINGS.

OTTIMIZZA LO SPAZIO SU MISIRA NEL BANCO CON VANI A GIORNO O CHIUSI.
TO OPTIMIZE THE AVAILABLE SPACE ON THE COUNTER THROUGH OPEN OR CLOSED COMPARTMENTS.

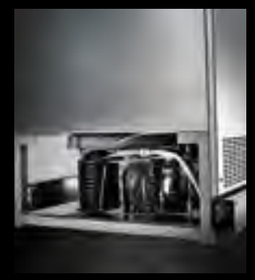

INSERIMENTO DEL MOTORE AD ACQUA ANCHE PER BANCHI POZZETTO CON RISERVA.
INSERTION OF A WATER-ENGINE, ALSO IN CASE OF TANK COUNTERS WITH STORAGE UNIT.

RISPARMIO ENERGETICO
TO OPTIMIZE THE AVAILABLE SPACE

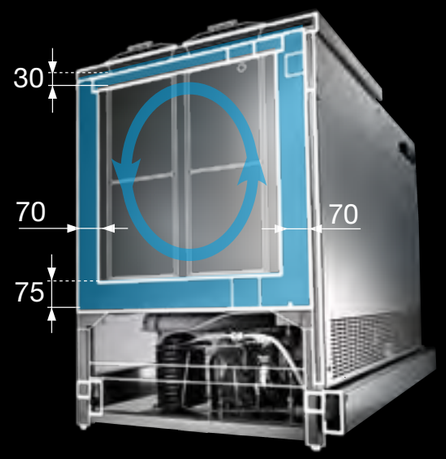

GRANDE SPESSORE DI COIBENTAZIONE PER IL RISPARMIO ENERGETICO

DISPONIBILE POMPA DI RICIRCOLO DEL LIQUIDO REFRIGERANTE

EXCELLENT INSULATION THICKNESS SAVE ENERGY WITH

AVAILABLE WITH COOLANT RE-CIRCULATION PUMP

SERPENTINA AFFOGATA ALL'INTERNO DELLA VASCA.
COOLING COPPER COIL CAST INSIDE THE TANK.

RESISTENZA ANTICONDENSA NACHE PER TOP SU MISURA.
ANTI-CONDENSATION HEATER ALSO FOR CUSTOM TOPS.

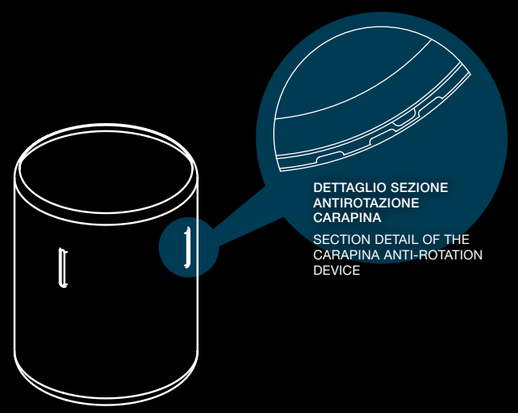

DETTAGLIO SEZIONE ANTIROTAZIONE CARAPINA

SECTION DETAIL OF THE CARAPINA ANTI-ROTATION DEVICE

MODULI GELATERIA
ICE CREAM MODULES

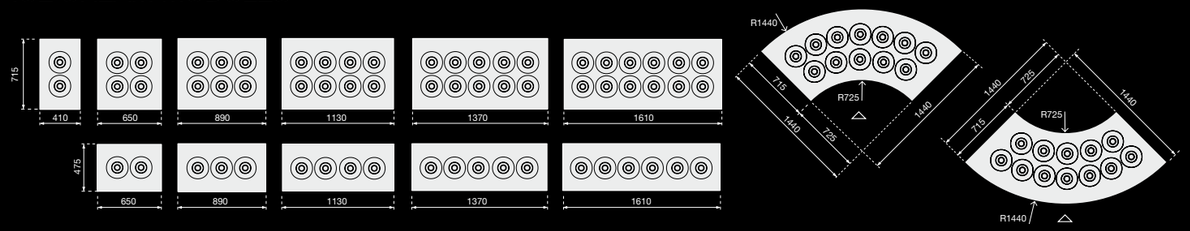

MADEWITH

IL GELATO DOVE VUOI TU / ICE-CREAM WHEREVER YOU WANT

BRX INVENTA LA GELATERIA DA PASSEGGIO: UN BOX SU RUOTE DAI COLORI DIVERTENTI E DALLA TECNOLOGIA ALL'AVANGUARDIA, IDEALE PER CREARE UN ANGOLO GELATO DI QUALITÀ. PENSATO PER RISTORANTI, ALBERGHI, CATERING, BAR O LOCALI SULLA SPIAGGIA, È LA SOLUZIONE IDEALE PER TUTTE LE ATTIVITÀ CHE NON VOGLIONO RINUNCIARE ALLA BONTÀ DEL GELATO ARTIGIANALE.

BRX INVENTS THE ICE-CREAM PARLOUR ON THE GO: A LIVELY COLORED BOOTH ON WHEELS WITH ADVANCED TECHNOLOGY, IDEAL TO CREATE A QUALITY ICE-CREAM CORNER. DESIGNED FOR RESTAURANTS, HOTELS, CATERING BUSINESSES, BARS OR SHOPS ON THE BEACH, IT IS THE IDEAL SOLUTION FOR ALL BUSINESS THAT DOESN'T WANT TO GIVE UP THE GOODNESS OF HAND MADE ICE-CREAM.

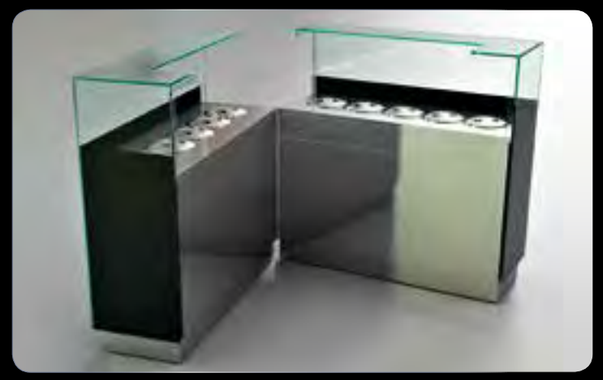

DEDICATO AGLI ARTISTI DEL GELATO

DEDICATED TO THE ICE-CREAM ARTISTS

UNA NOVITÀ BRX: I COPERCHI DEI POZZETTI SONO PROPOSTI IN: ACCIAIO, CORIAN, LEGNO NATURALE O LACCATO IN TANTI COLORI, PER PERSONALIZZARE CON CREATIVITÀ IL PROPRIO LOCALE.

A BRX NOVELTY: THE LIDS OF THE TANKS ARE AVAILABLE IN STEEL, CORIAN, AND NATURAL OR LACQUERED WOOD IN MANY COLORS, TO CUSTOMIZE WITH CREATIVITY ANY SHOP.

LA LEGGEREZZA DELLO YOGURT INCONTRA LA VIVACITÀ DEI PICCOLI FRUTTI DI BOSCO: PERFETTI COME APPENA RACCOLTI

YOGURT LIGHTNESS MIXES WITH SMALL WILD BERRIES LIVELINESS: AS PERFECT AS JUST PICKED.

PRELIBATEZZE CALDE O FREDDE: OFFRI SEMPRE QUALCOSA DI UNICO, PREPARATO E CONSERVATO AL MEGLIO

HOT OR COLD DELICIOUSNESS: TO ALWAYS OFFER SOMETHING UNIQUE, PREPARED AND MAINTAINED AT ITS BEST

DISPOSIZIONE STUDIATA PER AVERE LO YOGURT E LE SUE FARCITURE SEMPRE A PORTATA DI MANO

THE ARRANGEMENT HAS BEEN DESIGNED TO HAVE THE YOGURT AND ITS TOPPINGS ALWAYS TO HAND

POSSIBILITÀ DI COMBINARE VASCHETTE PER SALSE, CREME, E FARCITURE: FREDDE, CALDE O NEUTRE SEGUENDO LA PROPRIA FANTASIA

POSSIBILITY TO COMBINE TRAYS FOR SAUCES, CREAMS AND TOPPINGS: COLD, WARM OR NEUTRAL ACCORDING TO YOUR OWN IMAGINATION

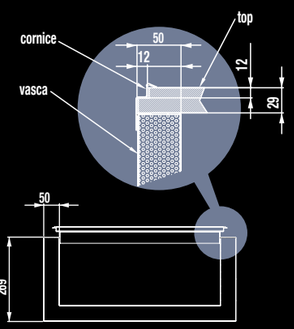

BANCHI CON ALLESTIMENTI CALDI/FREDDI/NEUTRI DISPONIBILI DX/SX E ANCHE SU MISURA

COUNTERS WITH HOT/COLD/NON-REFRIGERATED LEFT/RIGHT ARRANGEMENTS ALSO CUSTOM DESIGNED.

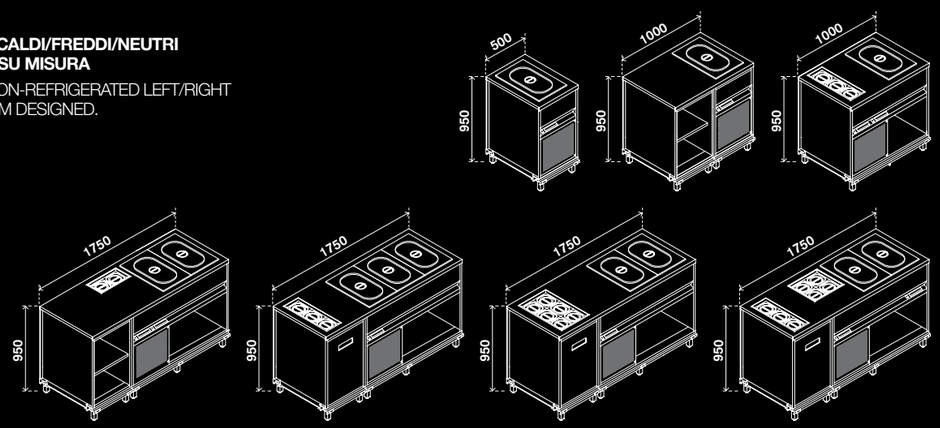

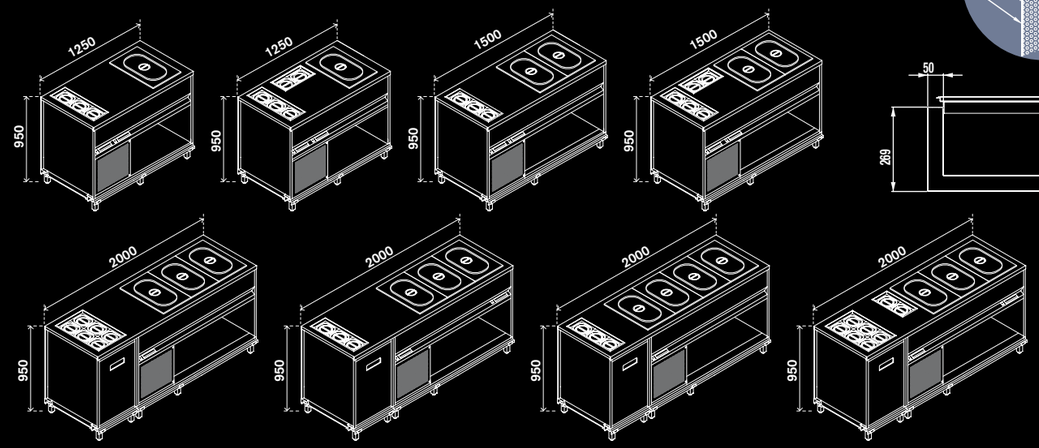

INVITO AL BENESSERE
INVITATION TO WELL-BEING

FRUTTA FRESCHISSIMA, CENTRIFUGHE VITAMINICHE, YOGURT E CREME DI FRUTTA FRULLATA: ECCO COME CONSERVARE AL MEGLIO TUTTA LA LORO BONTÀ E I PRINCIPI NUTRITIVI, PER OFFRIRE SEMPRE AI TUOI CLIENTI UN PIENO DI SALUTE.

FRESH FRUIT, VITAMINS SHAKES, YOGURT AND FRUIT SHAKES: THIS IS HOW TO BEST PRESERVE THEIR GOODNESS AND NUTRIENTS TO OFFER A FILL-UP OF HEALTH TO YOUR CUSTOMERS, ALWAYS.

MACEDONIE
SMOOTHIES
BIO
PICCOLI FRUTTI
INSALATE
YOGURT&FRUTTA
FRAPPÈ
KM ZERO
CENTRIFUGATI
GELATO

UNA BELLA ESPOSIZIONE RENDE OGNI PRODOTTO PIÙ INVITANTE; LA PERFETTA REFRIGERAZIONE MANTIENE FRUTTA E VERDURA ALLA GIUSTA TEMPERATURA IMPEDENDO L'OSSIDAZIONE E PRESERVANDONE IL GUSTO E LA BELLEZZA.

A NICE DISPLAY MAKES EACH PRODUCT MORE ATTRACTIVE; PERFECT REFRIGERATION KEEPS FRUITS AND VEGETABLES AT THE RIGHT TEMPERATURE PREVENTING OXIDATION AND PRESERVING THEIR TASTE AND BEAUTY.

UNA PERFETTA SISTEMAZIONE DELL'AMBIENTE RENDE IL LAVORO PIÙ PRATICO ED EFFICIENTE: GRAZIE AD AMPI VANI PERSONALIZZABILI NELLE MISURE E NELLA SCELTA DEGLI ACCESSORI, QUALI PATTUMIERE ESTRAIBILI E TRAMOGGE PER LA RACCOLTA DIFFERENZIATA.

A PERFECT ARRANGEMENT OF THE ENVIRONMENT MAKES THE WORK MORE CONVENIENT AND EFFICIENT: THANKS TO LARGE COMPARTMENTS CUSTOMIZABLE IN SIZE AND IN THE CHOICE OF ACCESSORIES, SUCH AS PULL OUT GARBAGE CANS AND HOPPERS FOR RECYCLING.

FUNZIONALITÀ A PORTATA DI MANO. PROGETTI NEL SEGNO DELL'ESSENZIALITÀ

HANDY FUNCTIONALITY PROJECTS UNDER THE FLAG OF THE ESSENTIAL

PASTRY AND PRALINE SHOP

PASTICCERIA E PRALINERIA

Le nostre vasche sono studiate per adattarsi ad ogni tipo di materiale, perfette per qualsiasi tipo di rivestimento, per ottenere sempre il risultato estetico desiderato.

Our tanks are designed to fit any type of material, perfect for any type of finishing to consistently achieve the desired aesthetic result.

L'apertura con pistoni a gas (45°) grazie ad un'accurata progettazione, permette in un solo gesto di alzare il corpo refrigerante e il piano espositivo. l'assenza di ulteriori particolari sul fondo della vasca semplifica le operazioni di manutenzione e di pulizia a tutto vantaggio dell'igiene e del comfort di utilizzo.

The opening system with gas pistons (45°), thanks to careful design, allows raising the cooler unit and the display top with a single movement. The absence of further elements on the bottom of the tank simplifies the operations of maintenance and cleaning for better hygiene and ease of use.

Vasche pasticceria e pralineria canalizzabili. Unico piano di qualsiasi lunghezza per aumentare la visibilità del prodotto.

Ductable tanks for confectionery and praline shops. Only one top of any length to increase the visibility of the product.

DALLA COLAZIONE AL COCKTAIL: IDEALE IN OGNI MOMENTO DELLA GIORNATA

FROM BREAKFAST TO COCKTAILS: IDEAL EVERY MOMENT OF THE DAY

BAR COUNTERS

BANCHI BAR

Prodotti fatti per durare nel tempo. Interni rivestiti in acciaio, resistenti e belli da vedere.

Products made to last. Interior coated in steel, resistant and beautiful to see.

Speciali carter di protezione riparano valvole e tubi di rame rendendo gli interni esteticamente più curati.

Special protective casings house copper pipes and valves, making the interiors more aesthetically refined.

l'invaso stampato si può scegliere in due forme: sagomato o rettangolare, con vasca doppia o singola.

The moulded drip edge can be chosen with a shaped or rectangular profile and in a single or double tank version.

Banchi bar dalla progettualità versatile, personalizzabili nelle misure e nelle composizioni per creare ambienti ideali ad accogliere ogni tipologia di servizio, dalla colazione al dopo cena, ottimizzando gli spazi garantendo risultati sempre unici e originali.

Bar counters with flexible design, customizable in sizes and compositions to create the ideal setting and accommoda-te every type of service, from breakfast to after dinner, optimizing spaces and ensuring always unique and original results.

OGNI COSA AL SUO POSTO: DIVERSI PRODOTTI PER DIVERSE FUNZIONI ORGANIZZATI IN PERFETTA SIMBIOSI NELLA LORO MODULISTICA

EVERYTHING IN ITS PLACE: DIFFERENT PRODUCTS FOR DIFFERENT FUNCTIONS ORGANIZED IN PERFECT HARMONY THANKS TO THE MODULAR STRUCTURE

SELF

VASCHE A DOPPIA LARGHEZZA DAL DESIGN ESSENZIALE E PULITO, PROPOSTE COME LIBERA INSTALLAZIONE O INSERITE NEI NOSTRI MODULI, PERMETTONO LA SCELTA PERSONALIZZATA DEI MATERIALI DI TOP E FRONTALI, SECONDO IL PROPRIO STILE.

DOUBLE WIDTH TRAYS WITH CLEAN AND BASIC DESIGN, PROPOSED AS FREE-INSTALLATION OR INSERTED IN OUR MODULES, ALLOW THE CUSTOMIZED CHOICE OF MATERIALS FOR TOPS AND FRONTS, ACCORDING TO THE INDIVIDUAL STYLE.

PERFETTA CONSERVAZIONE DEL GUSTO

PERFECT PRESERVATION OF TASTE

MODULI SELF
SELF MODULES

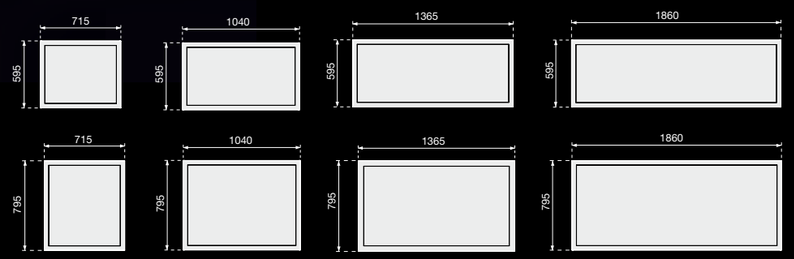

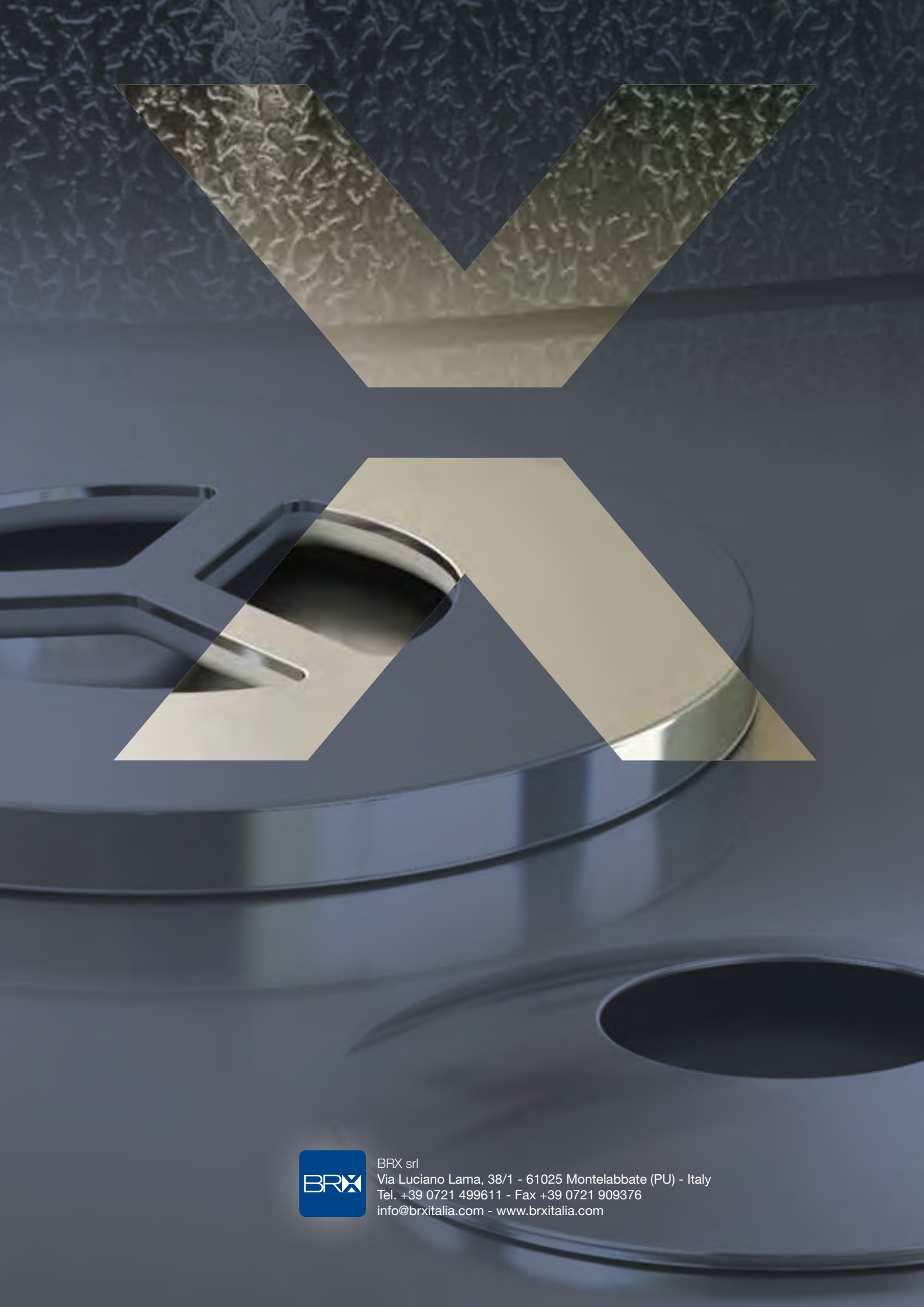

BRX srl
Via Luciano Lama, 38/1 - 61025 Montelabbate (PU) - Italy
Tel. +39 0721 499611 - Fax +39 0721 909376
info@brxitalia.com - www.brxitalia.com